ECO 30/2 Код **870160**

MARK
8 (499) 903-16-60
service@gorelok.ru

ТАБЛИЦА 364

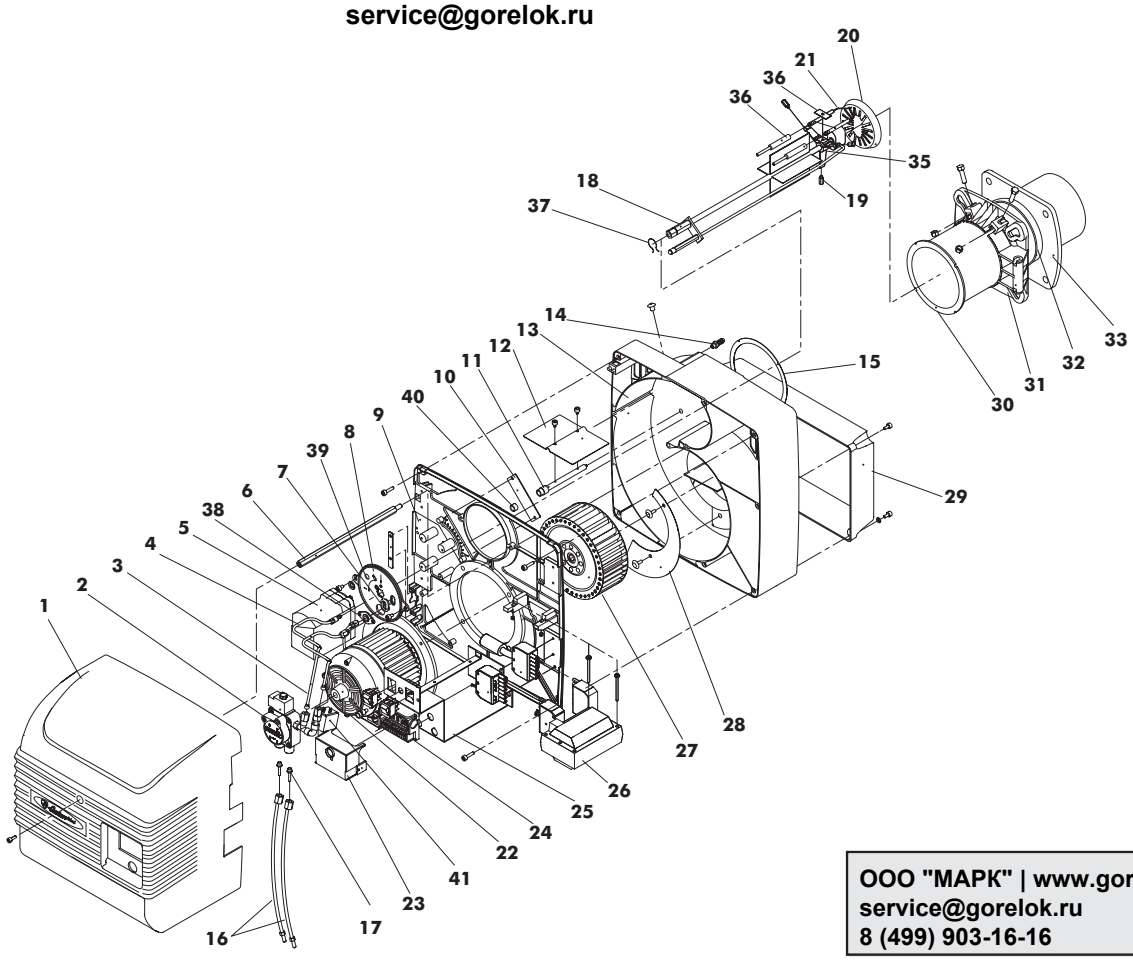

ООО "МАРК" | www.gorelok.ru
service@gorelok.ru
8 (499) 903-16-16

Поз.	Код	Наименование
1	1.11084.0	Кожух
2	4.03300.0	Насос
3	4.03764.0	Труба нагнетания 1-ой ступени
4	4.03765.0	Труба нагнетания 2-ой ступени
5	4.03763.0	Моторедуктор
6	4.03746.0	Крепежная распорка кожуха
7	4.03667.0	Кабельная втулка
8	4.03762.0	Узел фланца-держателя сопел
9	4.03735.0	Крышка для улитки
10	4.03749.0	Окно
11	4.03752.0	Штифт
12	4.03753.0	Дроссель регулировки воздуха
13	4.03759.0	Воздушная улитка
14	4.03758.0	Патрубок воздухозабора
15	4.03754.0	Уплотнение ствола
16	4.03745.0	Шланг
17	4.03744.0	Шланговый штуцер
18	1.10310.0	Суппорт жиклера
19	1.01679.0	Распорка
20	1.08508.0	Отражатель
21	4.01028.0	Электрод зажигания\

Поз.	Код	Наименование
22	4.03741.0	Двигатель
23	4.03523.0	Аппар. LANDIS тип LOA 24
24	4.01551.0	Опора аппаратуры
25	4.03757.0	Пластина электрощита
26	4.03270.0	Трансформатор
27	4.03751.0	Вентилятор
28	4.03750.0	Герметизирующий сектор
29	1.08542.0	Воздушная крышка
30	1.10307.0	Форсунка
31	1.01464.2	Фланец с шарниром
32	1.06593.0	Изоляционный шнур
33	1.01466.3	Изоляционная прокладка
	1.06371.0	Кронштейн электродов
35	1.08674.0	Держатель электродов
36	4.03760.0	Кабель ионизации
37	4.03643.0	Пружина патрубка подачи
35	4.03642.0	Держатель фотоэлемента
39	4.03640.0	Смотровое окно
40	4.03766.0	Муфта
41	4.03669.0	Электроклапан